GeoTierre
Protecting the source of life

DIFUSOR DE DISCO Ecoflex© XS Serie 9" Silicona/EPDM

Componentes para el tratamiento del agua y de las aguas residuales

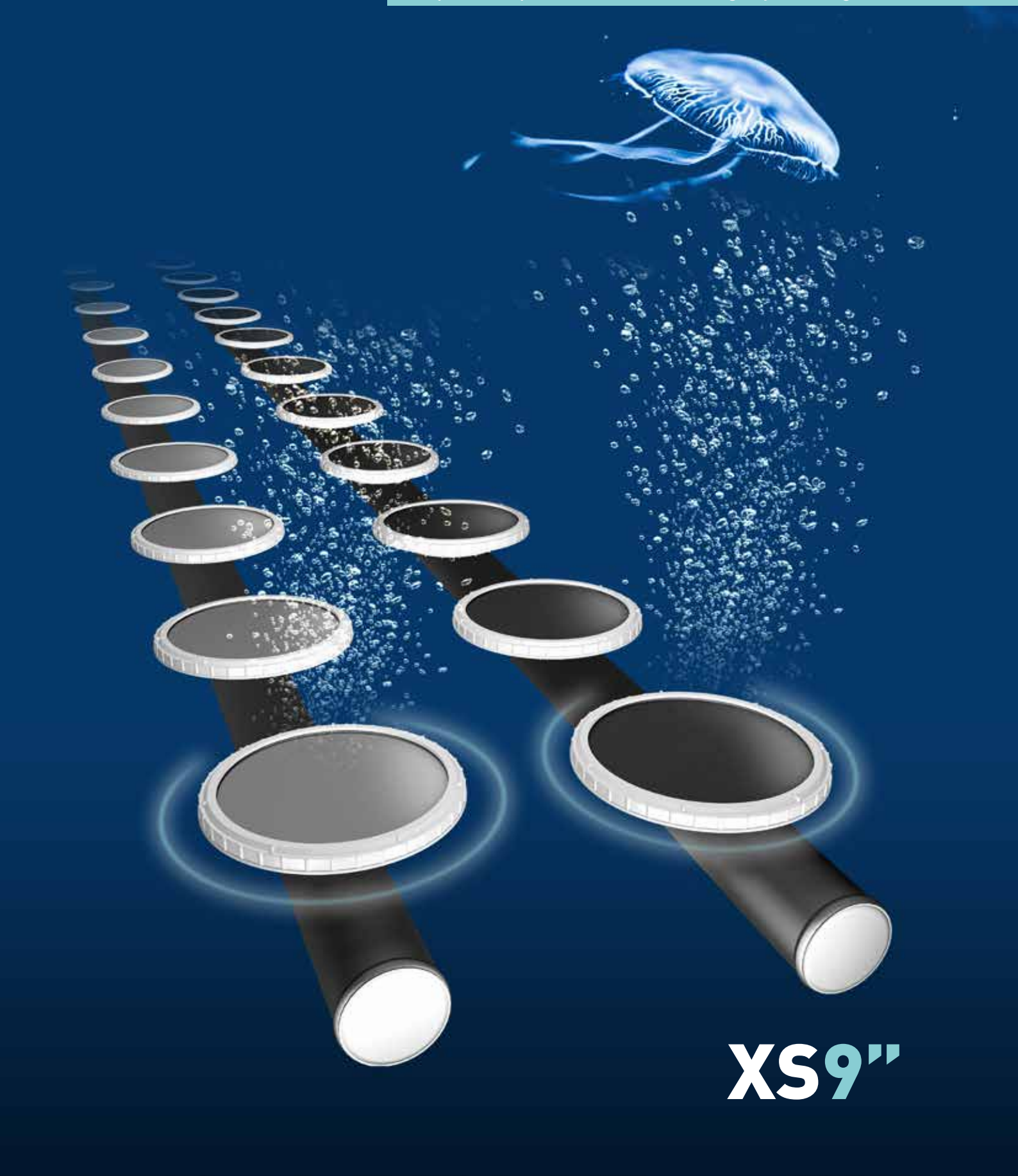

Ecoflex©
XS9"

PROPIEDADES DEL PRODUCTO

- bajos costes de instalación
- alta seguridad operativa
- bajo mantenimiento
- construcción económica
- aplicación: - continua
  - intermitente

ECOFLEX© XS EXTRA SMART SERIE 9" DE SILICONA RANGO OPERATIVO

Modelo	Tamaño de poros µm	Caudal de rango (Nm³/h) mín-máx	Caudal óptimo (Nm³/h)	Conexión estándar	Temperatura máx. Celsius/ Fahrenheit	Procedimiento operativo	Aplicación
ECOXS50S	60	1-7	4	3/4" M	230°C / 446° F	continuo intermitente	Tanque de aireación
ECOXS100S	100	1,5-8	6	3/4" M	230°C / 446° F	continuo intermitente	Tanque de aireación, digestión anaerobia de fangos
ECOXS150S	150	1,8-10	8	3/4" M	230°C / 446° F	continuo intermitente	Tanque de aireación, digestión anaerobia de fangos

Membrana de NBR, PTFE. Revestidas y tratadas con plasma disponibles bajo pedido

DIMENSIÓN

Tipo	Altura total (mm)	Diámetro total (mm)	Diámetro efectivo (mm)	Altura total sobre el distribuidor de aire (mm)	Área perforada (m²)	Peso total (kg)
Ecoflex© XS	78	240	200	68	0,03	0,7

Conexión 3/4F, 1"M, 1"F o rosca NPT, disponible bajo pedido

ECOFLEX© XS EXTRA SMART SERIE 9" DE EPDM, RANGO OPERATIVO

Modelo	Tamaño de poros µm	Caudal de rango (Nm³/h) mín-máx	Caudal óptimo (Nm³/h)	Conexión estándar	Temperatura máx. Celsius/ Fahrenheit	Procedimiento operativo	Aplicación
ECOXS50D	60	1-7	4	3/4" M	130°C / 266° F	continuo intermitente	Tanque de aireación
ECOXS100D	100	1,5-8	6	3/4" M	130°C / 266° F	continuo intermitente	Tanque de aireación, digestión anaerobia de fangos
ECOXS150D	150	1,8-10	8	3/4" M	130°C / 266° F	continuo intermitente	Tanque de aireación, digestión anaerobia de fangos

Membrana de NBR, PTFE. Revestidas y tratadas con plasma disponibles bajo pedido

DIMENSIÓN

Tipo	Altura total (mm)	Diámetro total (mm)	Diámetro efectivo (mm)	Altura total sobre el distribuidor de aire (mm)	Área perforada (m²)	Peso total (kg)
Ecoflex© XS	78	240	200	68	0,03	0,7

Conexión 3/4F, 1"M, 1"F o rosca NPT, disponible bajo pedido

Ecoflex® Silicona/EPDM XS9”

SILICONAµm

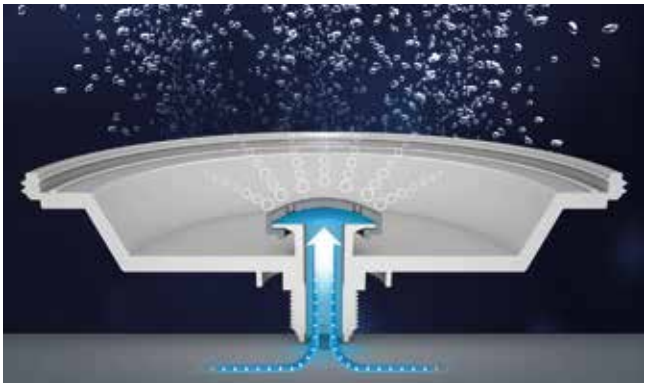

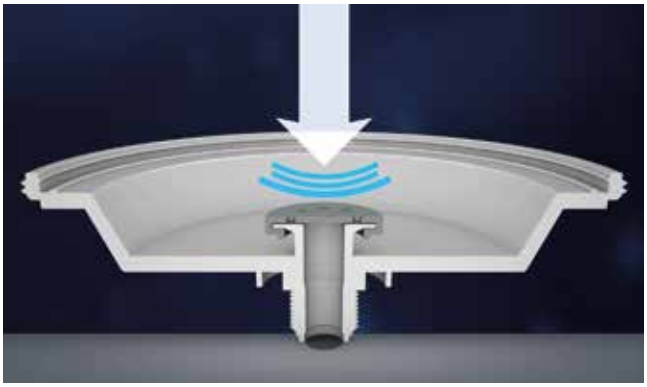

La válvula antirretorno oscilante asegura que la válvula antirretorno no se bloquee con ningún tipo de impureza.

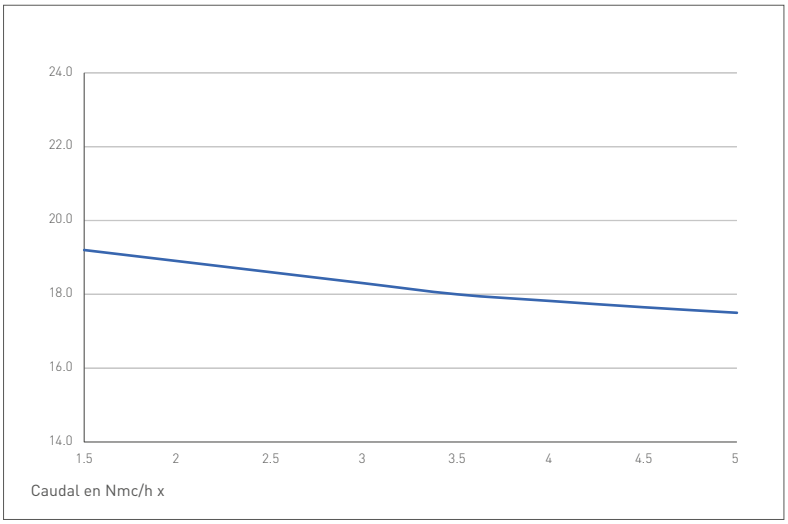

ECOFLEX©
DIFUSOR DE DISCO ECO50S/D-XS 60 MICRO EFICIENCIA DE TRANSFERENCIA DE OXÍGENO

Tasa de transferencia de oxígeno O2 en gr / Nmc * m de inmersión

Los datos se refieren a agua limpia corriente en condiciones normales a 20°C, 101,3kPa

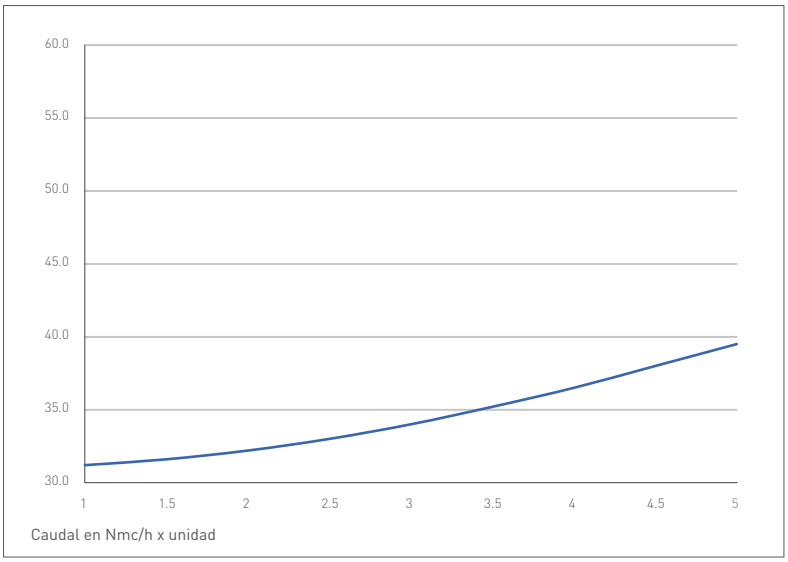

ECOFLEX©
DIFUSOR DE DISCO ECO50S/D-XS 60 MICRO PÉRDIDA DE CARGA

Pérdida de carga en mbar

Los datos se refieren a agua limpia corriente en condiciones normales a 20°C, 101,3kPa

Solo se pueden obtener valores comparables con una configuración y condiciones similares. Los valores indicados pueden sufrir modificaciones en función de la geometría del tanque, de la trama de rendijas, de la profundidad del agua y de la asignación planar. Todos los datos se basan en agua limpia a 20° de temperatura, 1013mbar / 68°F, 101,3kpa. Todos los datos son aproximados.

PLANO DE INSTALACIÓN

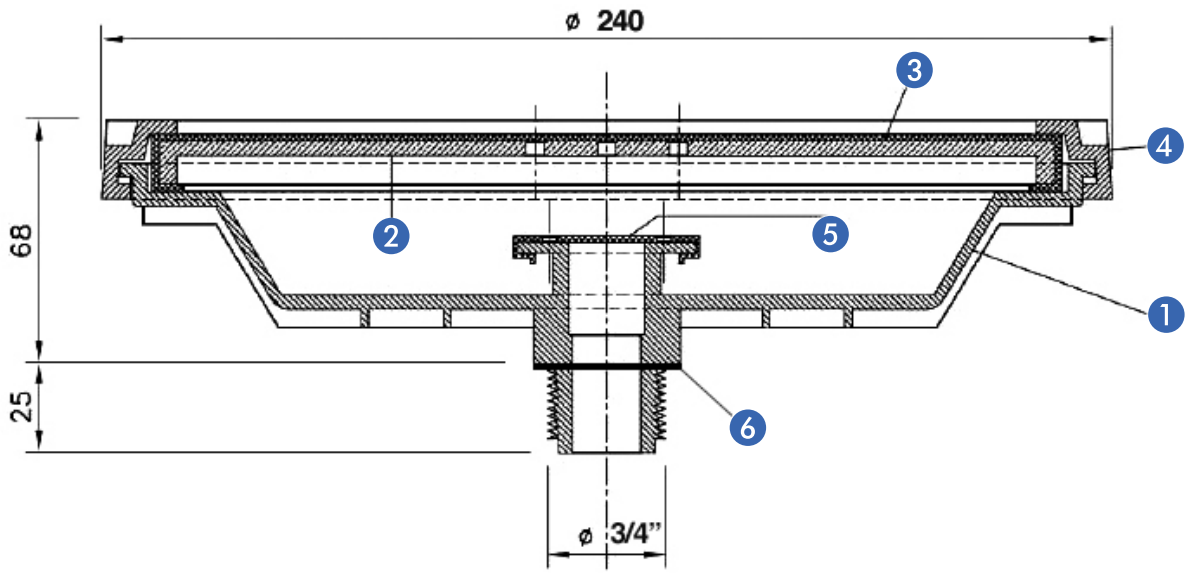

MATERIAL DE LOS COMPONENTES INDIVIDUALES

Número	Descripción	Material
1	Cuerpo del difusor	Polipropileno, reforzado con fibra de vidrio
2	Placa interior	Polipropileno, reforzado con fibra de vidrio
3	Membrana del difusor	SILICONA / EPDM Brillante Superficie con característica antiadherente mejorada para reducir incrustaciones
4	Anillo de retención	Polipropileno, reforzado con fibra de vidrio
5	Válvula antirretorno	Silicona/EPDM
6	Junta	EPDM

DIMENSIÓN

Tipo	Altura (mm)	Diámetro total (mm)	Diámetro efectivo (mm)	Altura total sobre el distribuidor (mm)	Área perforada (m^2)	Peso total (kg)
Ecoflex©	78	240	200	53	0,03	0,7

Todos los datos son aproximados.

CAUDAL DE AIRE

El **área de caudal de aire** de los difusores de disco de silicona Ecoflex® oscila **entre 1 y 10 Nm³/(h x unidad)**, dependiendo de la perforación.

Las siguientes recomendaciones para el almacenamiento, la limpieza y el mantenimiento de los elastómeros se basan en la norma internacional DIN 7716.

ALMACENAMIENTO

Los difusores y todos los accesorios deben ser embalados sin tensiones, compresiones ni deformaciones. Deben conservarse en el embalaje original hasta su instalación y no colocar objetos pesados sobre los productos. Almacenar en un local seco, cubierto y aireado, libre de fuentes de calor, humedad y polvo. El almacenamiento de los componentes de goma no debe exceder el plazo máximo de un año hasta su instalación. Si se transportan en receptáculos abiertos, como cajas de rejilla, los productos embalados tienen que estar cubiertos para protegerlos de la radiación UV.

MANTENIMIENTO

Los difusores de disco ECOFLEX de silicona/EPDM están diseñados para ser eficientes y fáciles de instalar.
Los difusores solo pueden comprobarse cuando el tanque activado de fangos esté desactivado y vacío. En consecuencia, la limpieza convencional debe realizarse durante el proceso. El ácido fórmico resulta muy eficaz contra las calcificaciones. Para mantener los poros abiertos, el ácido fórmico se pulveriza en el aire comprimido durante un corto periodo de tiempo. También un uso regular con el máximo flujo de aire durante un corto periodo de tiempo ayuda a mantener los difusores en buen estado durante mucho tiempo. (Consultar el manual de mantenimiento).

VIDA ÚTIL DE LA MEMBRANA

Más de 5 años en plantas de tratamiento de aguas residuales municipales, según el compuesto de aguas residuales y el método de funcionamiento.

Nuestro continuo compromiso con la calidad del producto, puede suponer que haya alguna modificación sin previo aviso de las especificaciones, el diseño y otros contenidos recogidos en este folleto.

Geotierre fue fundada en Bérgamo (Italia) en 2007 para producir y desarrollar componentes de plástico de alta tecnología. Con la adquisición de Tierre Srl en 2013, la empresa se introdujo en el mercado del tratamiento de aguas residuales con el desarrollo y la fabricación de difusores de disco y tubo de microburbujas y, desde entonces, se ha convertido en un fabricante líder de productos para el tratamiento de aguas residuales para clientes de renombre.

CONTACTO

Geoteck-Tierre S.R.L.

Teléfono +39 035 810296

Fax + 39 035 810296

Correo: info@geotierre.com

Dirección: Via Prato Pieve 54, 24060 Casazza (BG)

ITALIA

Certificación ISO9001:2015

Geoteck-Tierre SRL
Via Prato Pieve 54
24060 Casazza (BG)
Italia

Italia

Empresa con sistema de gestión de calidad certificado según la norma ISO9001:2015

geotierre.com